平成23年度　全会津中学生新人バスケットボール大会結果

期日：　平成23年10月2日（日）・8日（土）・9日（日）
会場：　2日/会津若松市立第三中学校体育館（E・F）
　　8・9日/あいづ総合体育館（A・B・C・D）

男　子

優　勝　会津美里町立高田中学校（県大会出場）
準優勝　喜多方市立第二中学校（県大会出場）
３　位　喜多方市立第一中学校（県大会出場）
３　位　会津若松市立第一中学校

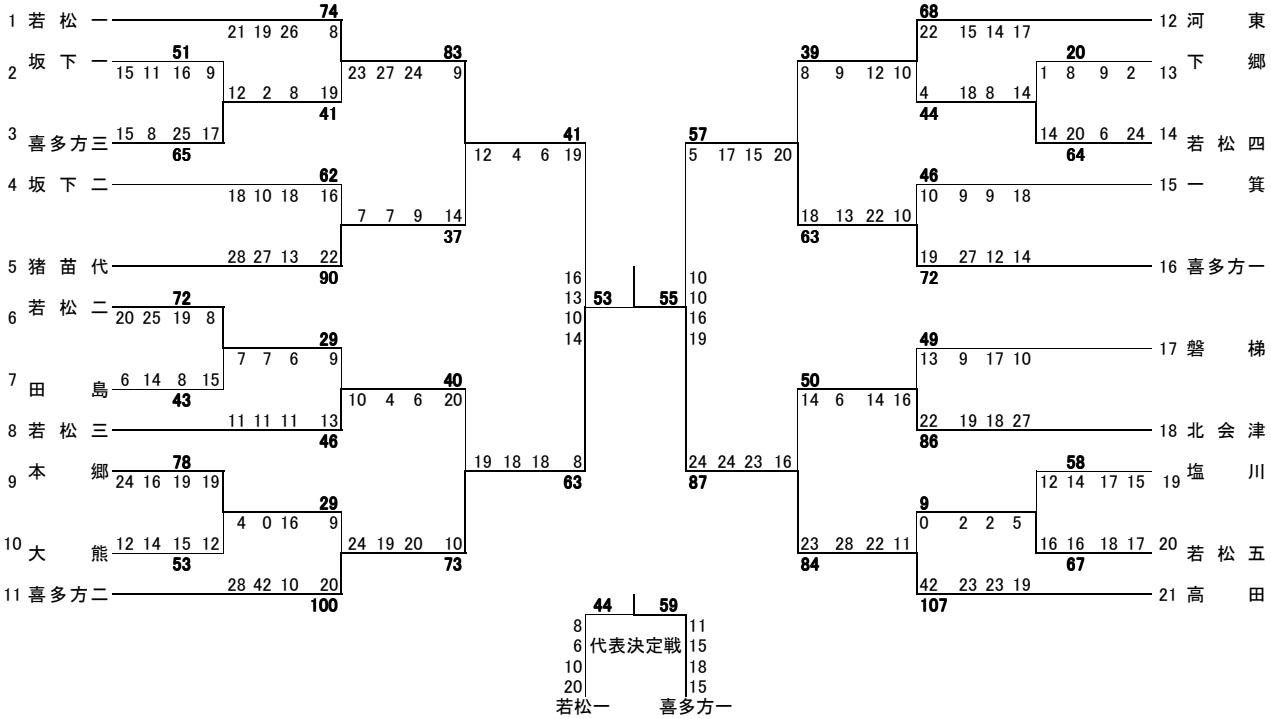

女　子
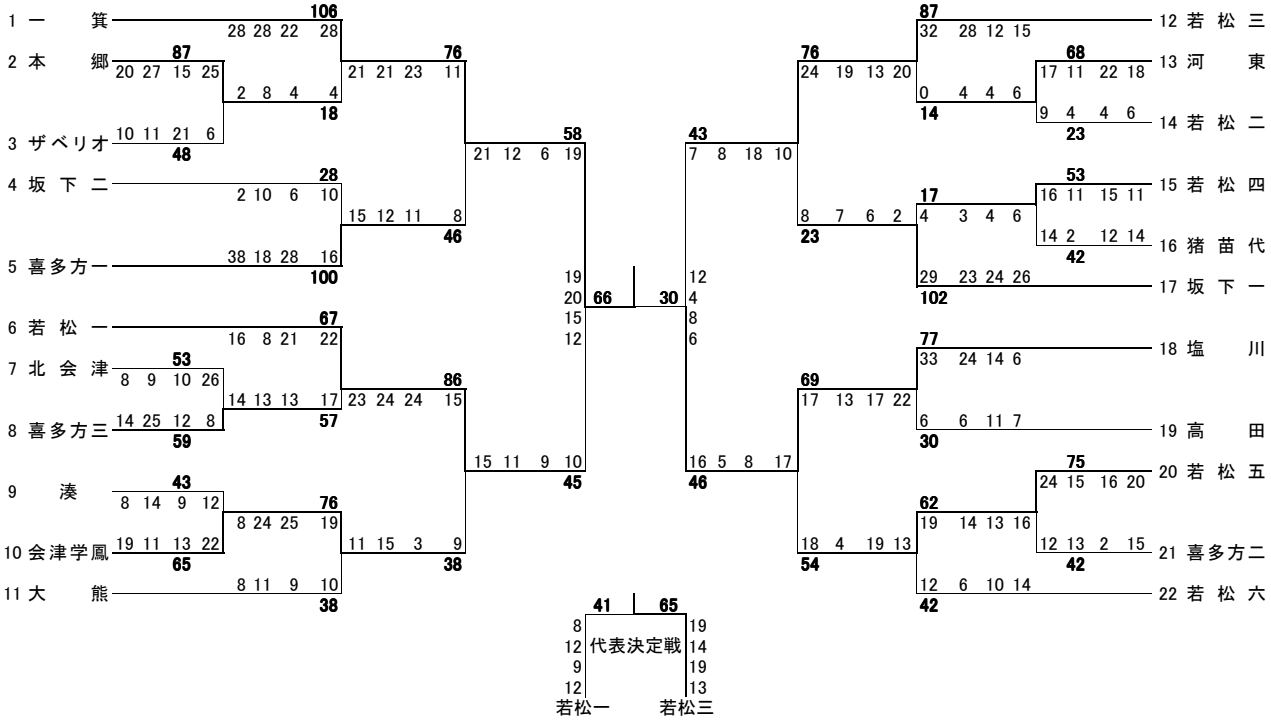
優　勝　会津若松市立一箕中学校（県大会出場）
準優勝　喜多方市立塩川中学校（県大会出場）
３　位　会津若松市立第三中学校（県大会出場）
３　位　会津若松市立第一中学校