第15回福島県U15バスケットボール選手権大会(U14中学校の部)　会津地区予選会

10月5日(土)・12日(土)・13日(日)

＜男子＞

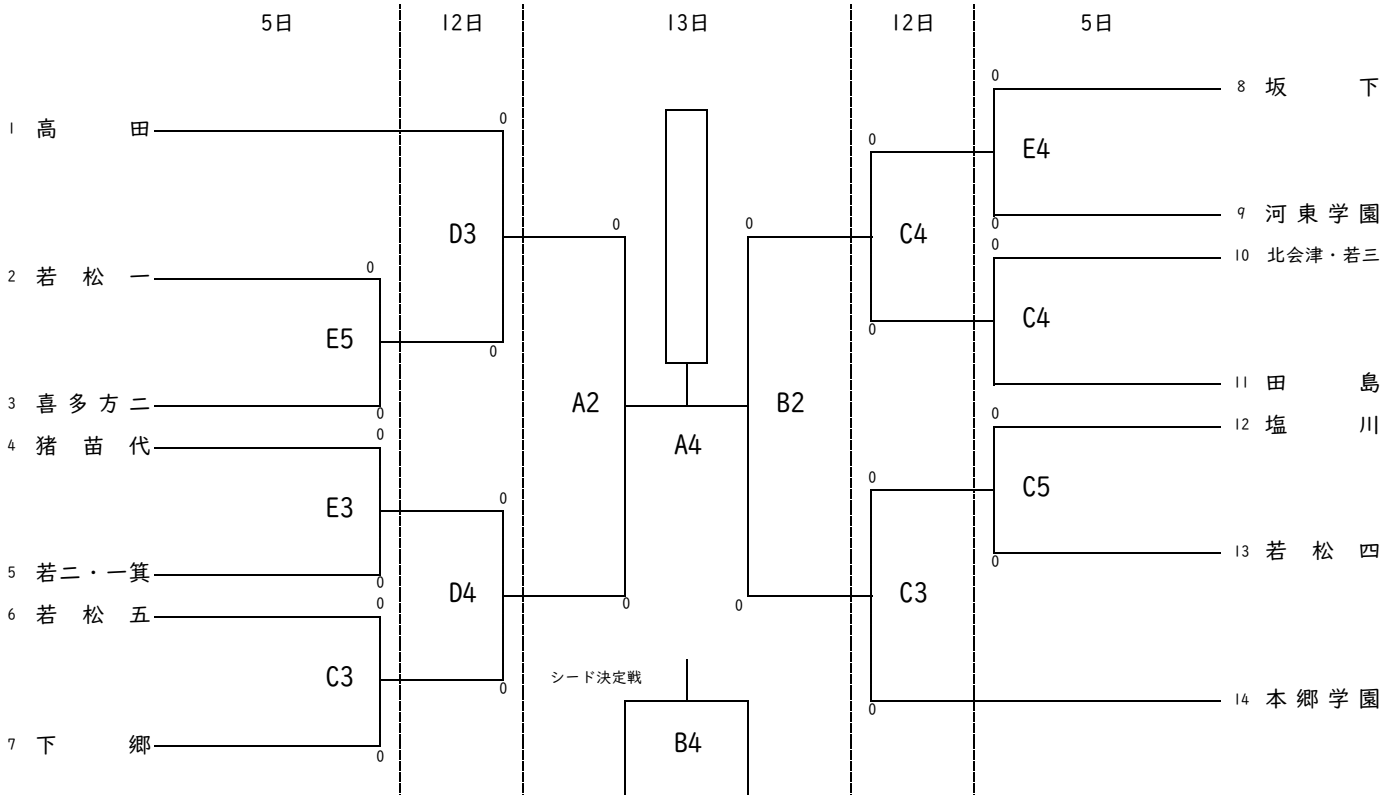

＜女子＞

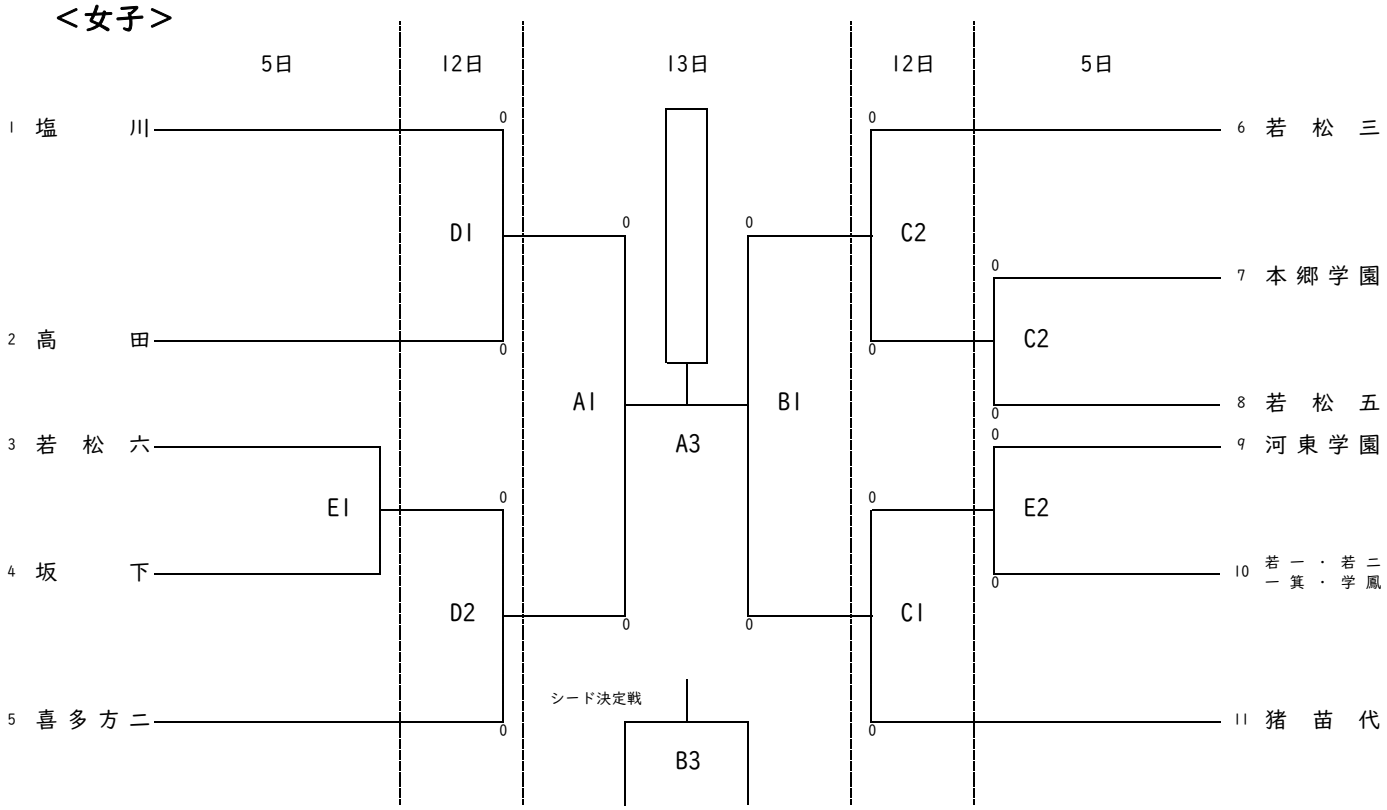

喜多方一中（13日）：Ａ・Ｂコート、本郷学園（5日・12日）：Ｃコート、高田中（12日）：Ｄコート、河東学園（5日）：Ｅコート

試合開始予定時刻	第１試合	第２試合	第３試合	第４試合	第５試合	第６試合
１０月５日（土）	9:30	10:50	12:10	13:30	14:50	
１０月１２日（土）	9:30	10:50	12:10	13:30		
１０月１３日（日）	9:30	11:30	12:50	14:10		